zehnder *janda*

zehnder

always
around you

Heizung | Kühlung | Frische Luft | Saubere Luft

zehnder *janda*

Modellübersicht

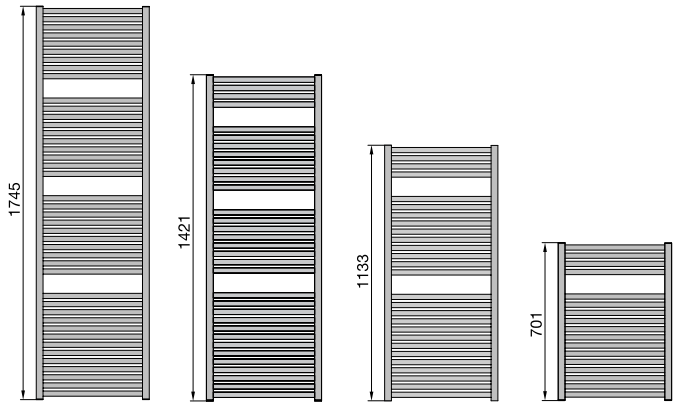

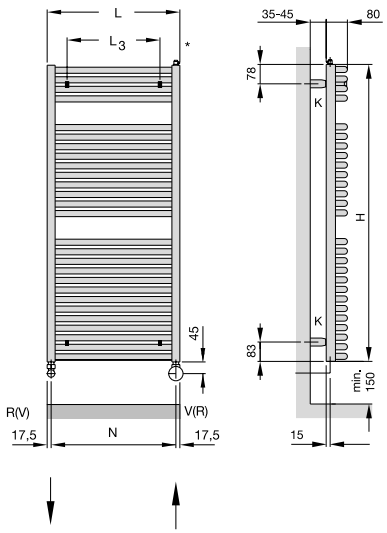

Produktebeschreibung

Ästhetik für Bad, Küche und Fitnessraum: Zehnder Janda, auch im Edelstahl-Look. Die leichte Biegung der Rohre ermöglicht das bequeme Aufhängen von Handtüchern und Kleidungsstücken.

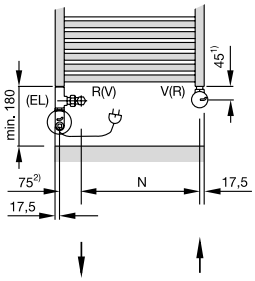

Detailansicht: Mixbetrieb Anschluss an Warmwasserzentralheizung mit Elektro-Heizpatrone (Abb. mit NOVAR)

Vorteile

- Bequemes Aufhängen der Handtücher
- Grosszügige Aussparungen
- Harmonisches Design
- Anschlüsse rechts/links wählbar
- Mixbetrieb mit T-Stück möglich
- Pulverlackiert oder in hochwertiger Verchromung erhältlich

Besondere Vorteile im Elektrobetrieb mit NOVAR:

- Wählbare Mediumtemperatur in 2 Stufen
- Timerfunktion, Trockenlaufsicherung, Steckerfertig
- Ohne separates Steuergerät

ZGCH 282, Januar 2011, d, Änderungen vorbehalten

Anschluss an Warmwasser-Zentralheizung oder für gemischten Betrieb

Modell	H	L	Wärmeleistung			Zuordnung	V	M
			EN 442①	70/55/24	55/45/24	E-Patrone		
	mm	mm	Watt	Watt	Watt	Watt	dm³	kg
JA-070-050	716	495	381	271	167	300	3,6	6,5
JA-120-050	1148	495	601	428	263	600	5,7	10,5
JA-150-050	1436	495	763	332	283	600	7,2	13,2
JA-180-050	1760	495	960	680	415	900	8,9	16,4
JA-070-060	716	595	451	320	196	300	4,2	7,6
JA-120-060	1148	595	719	512	315	600	6,7	12,1
JA-150-060	1436	595	899	391	334	600	8,3	15,0
JA-180-060	1760	595	1136	804	491	900	10,4	18,8
JA-120-075	1148	746	898	637	390	900	8,1	14,5
JA-180-075	1760	746	1401	994	609	1200	12,5	22,5

Betrieb rein elektrisch

Modell	H	L	Zuordnung
			E-Patrone
	mm	mm	Watt
JAE-070-050/NS	716	495	300
JAE-120-050/NS	1148	495	600
JAE-150-050/NS	1436	495	600
JAE-180-050/NS	1760	495	900
JAE-070-060/NS	716	595	300
JAE-120-060/NS	1148	595	600
JAE-150-060/NS	1436	595	600
JAE-180-060/NS	1760	595	900
JAE-120-075/NS	1148	746	900
JAE-150-075/NS	1436	746	900
JAE-180-075/NS	1760	746	1200

H = Bauhöhe
L = Baulänge
① = Wärmeleistung gemessen nach EN 442, ΔT 50 K (75/65/20 °C)
EL = Anschluss für Elektro-Heizpatrone
K = Konsole(n)
V = Vorlauf ½"
R = Rücklauf ½"
* = Entlüftung ¼"
N = Nabenabstand L – 35 mm (Normalbetrieb), Baulänge L – 110 mm (Mixbetrieb)
L_3 = Baulänge L – 200 mm

Zehnder Group Schweiz AG · Moortalstrasse 3 · CH-5722 Gränichen
T +41 62 855 11 11 · F +41 62 855 11 22 · info@zehnder-systems.ch · www.zehnder-systems.ch